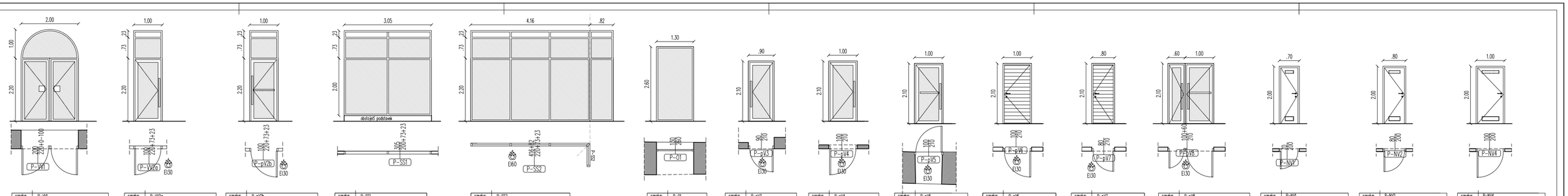

oznaka:	P-VV1
dimenzije:	190/215cm s.m.
	200/220cm z.m. + 0-100cm fix pokrožno
odpiranje:	elektronsko+ročno, L+D (rozi vrati fikano)
material:	alu+steklo
sestav:	3-stojno
kos:	1kom (1L+D)
opomba:	protilomno

oznaka:	P-VV2a
dimenzije:	90/215cm s.m.
	100/220cm +73fix + 23cm okvir z.m.
odpiranje:	L
material:	alu+steklo
sestav:	3-stojno
kos:	1kom (1L)
opomba:	nad vrati je alu okvir 73cm
	in okvir za pritrjevanje 23cm

oznaka:	P-pV2b
dimenzije:	90/215cm s.m.
	100/220cm +73fix + 23cm okvir z.m.
odpiranje:	D + potrik kljuka
material:	alu+steklo
sestav:	3-stojno
kos:	1kom (1D)
opomba:	nad vrati je alu okvir 73cm
	in okvir za pritrjevanje 23cm
opomba:	samozapiralo
opomba:	požarna odpornost EI2 30C in EI 30 C3

oznaka:	P-SS1
dimenzije:	305/200cm + 73fix + 23cm okvir z.m.
odpiranje:	fikana stena
material:	alu+steklo
sestav:	2-stojno, varnostno
kos:	1kom (fikano)
opomba:	nad vrati je alu okvir 73cm
	in okvir za pritrjevanje 23cm

oznaka:	P-SS2
dimenzije:	416+82/220cm + 73fix + 23cm okvir z.m.
odpiranje:	fikana stena
material:	alu+steklo
sestav:	2-stojno, varnostno
kos:	1kom (fikano)
opomba:	nad vrati je alu okvir 73cm
	in okvir za pritrjevanje 23cm
opomba:	požarna odpornost E60, E160, RE60

oznaka:	P-O1
dimenzije:	130/260cm z.m.
odpiranje:	fikana stena
material:	alu+steklo
sestav:	3-stojno
kos:	1kom (fikano)
opomba:	po vzoru dest. oken

oznaka:	P-pV3
dimenzije:	80/205cm s.m.
	90/210cm z.m.
odpiranje:	D
material:	alu+steklo
sestav:	varnostno steklo
kos:	1kom (1D)
opomba:	samozapiralo
opomba:	požarna odpornost EI2 30C

oznaka:	P-pV4
dimenzije:	90/205cm s.m.
	100/210cm z.m.
odpiranje:	L
material:	alu+steklo
sestav:	varnostno steklo
kos:	1kom (1L)
opomba:	samozapiralo
opomba:	požarna odpornost EI2 30C

oznaka:	P-pV5
dimenzije:	90/205cm s.m.
	100/210cm z.m.
odpiranje:	L+potrik kljuka
material:	alu+steklo
sestav:	3-stojno
kos:	1kom (1L)
opomba:	samozapiralo
opomba:	požarna odpornost EI 30 C3

oznaka:	P-pV6
dimenzije:	90/205cm s.m.
	100/210cm z.m.
odpiranje:	D
material:	alu
sestav:	alu+lirdu
kos:	1kom (1D)
opomba:	samozapiralo
opomba:	požarna odpornost EI2 30C

oznaka:	P-pV7
dimenzije:	70/205cm s.m.
	80/210cm z.m.
odpiranje:	D
material:	alu
sestav:	varnostno steklo
kos:	1kom (1D)
opomba:	samozapiralo
opomba:	požarna odpornost EI2 30C

oznaka:	P-pV8
dimenzije:	90+56/205cm s.m.
	100+60/210cm z.m.
odpiranje:	L+D + potrik kljuka
material:	alu+steklo
sestav:	3-stojno
kos:	1kom (1L+D)
opomba:	požarna odpornost EI2 30C in EI 30 C3

oznaka:	P-NV1
dimenzije:	60/195cm s.m.
	70/200cm z.m.
odpiranje:	L+D
material:	les
sestav:	2x furnir+sredica
kos:	2kom (1L+1D),
opomba:	vgrajena tajna prezračevalna rešetka
opomba:	2kom. imajo dodatno
	prezrač. rešetko pod podbojem

oznaka:	P-NV2
dimenzije:	70/195cm s.m.
	80/200cm z.m.
odpiranje:	L+D
material:	les
sestav:	2x furnir+sredica
kos:	2kom (1L+1D)
opomba:	vgrajena tajna prezračevalna rešetka
opomba:	2kom. imajo dodatno
	prezrač. rešetko pod podbojem

oznaka:	P-NV4
dimenzije:	90/195cm s.m.
	100/200cm z.m.
odpiranje:	L+D
material:	les
sestav:	2x furnir+sredica
kos:	1kom (1L)
opomba:	vgrajena tajna prezračevalna rešetka
opomba:	1kom. ima dodatno
	prezrač. rešetko pod podbojem

NADSTROPJE_1

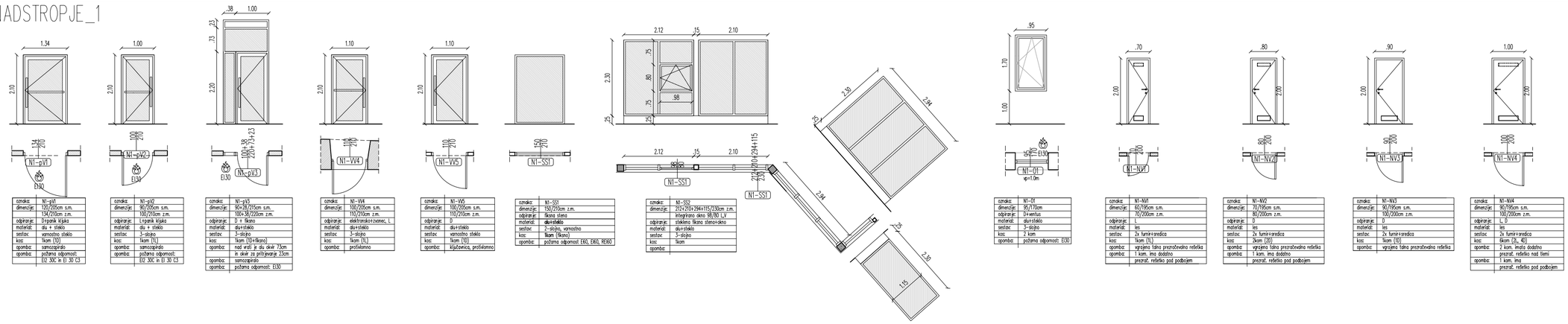

oznaka:	N1-pV1
dimenzije:	120/205cm s.m.
	134/210cm z.m.
odpiranje:	D+potrik kljuka
material:	alu + steklo
sestav:	varnostno steklo
kos:	1kom (1D)
opomba:	samozapiralo
opomba:	požarna odpornost:
	EI2 30C in EI 30 C3

oznaka:	N1-pV2
dimenzije:	90/205cm s.m.
	100/210cm z.m.
odpiranje:	L+potrik kljuka
material:	alu + steklo
sestav:	3-stojno
kos:	1kom (1L)
opomba:	samozapiralo
opomba:	požarna odpornost:
	EI2 30C in EI 30 C3

oznaka:	N1-pV3
dimenzije:	90+28/215cm s.m.
	100+38/220cm z.m.
odpiranje:	D + fikano
material:	alu+steklo
sestav:	3-stojno
kos:	1kom (1D+fikano)
opomba:	nad vrati je alu okvir 73cm
	in okvir za pritrjevanje 23cm
opomba:	samozapiralo
opomba:	požarna odpornost: EI30

oznaka:	N1-VV4
dimenzije:	100/200cm s.m.
	110/210cm z.m.
odpiranje:	elektronsko+ročno, L
material:	alu+steklo
sestav:	3-stojno
kos:	1kom (1L)
opomba:	protilomno

oznaka:	N1-VV5
dimenzije:	100/200cm s.m.
	110/210cm z.m.
odpiranje:	D
material:	alu+steklo
sestav:	varnostno steklo
kos:	1kom (1D)
opomba:	Klijučavnica, protilomno

oznaka:	N1-SS1
dimenzije:	150/200cm s.m.
odpiranje:	fikana stena
material:	alu+steklo
sestav:	2-stojno, varnostno
kos:	1kom (fikano)
opomba:	požarna odpornost E60, E160, RE60

oznaka:	N1-SS2
dimenzije:	212+210+294+115/230cm z.m.
odpiranje:	integrirano okno 98/80 L,V
material:	steklena fikana stena+okno
sestav:	alu+steklo
sestav:	3-stojno
kos:	1kom
opomba:	

oznaka:	N1-O1
dimenzije:	95/170cm
odpiranje:	D+ventus
material:	alu+steklo
sestav:	3-stojno
kos:	2 kom
opomba:	požarna odpornost: EI30

oznaka:	N1-NV1
dimenzije:	60/195cm s.m.
	70/200cm z.m.
odpiranje:	L
material:	les
sestav:	2x furnir+sredica
kos:	1kom (1L)
opomba:	vgrajena tajna prezračevalna rešetka
opomba:	1 kom. ima dodatno
	prezrač. rešetko pod podbojem

oznaka:	N1-NV2
dimenzije:	70/195cm s.m.
	80/200cm z.m.
odpiranje:	D
material:	les
sestav:	2x furnir+sredica
kos:	2kom (2D)
opomba:	vgrajena tajna prezračevalna rešetka
opomba:	1 kom. ima dodatno
	prezrač. rešetko pod podbojem

oznaka:	N1-NV3
dimenzije:	90/195cm s.m.
	100/200cm z.m.
odpiranje:	D
material:	les
sestav:	2x furnir+sredica
kos:	1kom (1D)
opomba:	vgrajena tajna prezračevalna rešetka

oznaka:	N1-NV4
dimenzije:	90/195cm s.m.
	100/200cm z.m.
odpiranje:	L, D
material:	les
sestav:	2x furnir+sredica
opomba:	6kom (2L, 4D)
opomba:	2 kom. imata dodatno
	prezrač. rešetko nad tiemi
opomba:	1 kom. ima
	prezrač. rešetko pod podbojem

NADSTROPJE_2

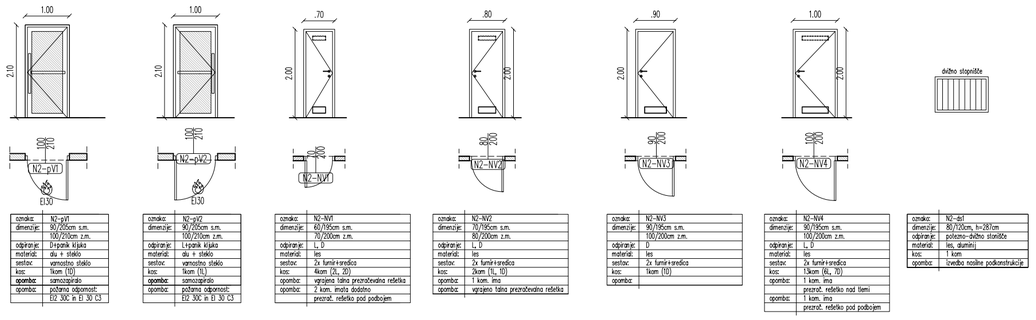

oznaka:	N2-pV1
dimenzije:	80/205cm s.m.
	100/210cm z.m.
odpiranje:	L+potrik kljuka
material:	alu + steklo
sestav:	varnostno steklo
kos:	1kom (1L)
opomba:	samozapiralo
opomba:	požarna odpornost:
	EI2 30C in EI 30 C3

oznaka:	N2-pV2
dimenzije:	90/205cm s.m.
	100/210cm z.m.
odpiranje:	L+potrik kljuka
material:	alu + steklo
sestav:	varnostno steklo
kos:	1kom (1L)
opomba:	samozapiralo
opomba:	požarna odpornost:
	EI2 30C in EI 30 C3

oznaka:	N2-NV1
dimenzije:	60/195cm s.m.
	70/200cm z.m.
odpiranje:	L, D
material:	les
sestav:	2x furnir+sredica
kos:	4kom (2L, 2D)
opomba:	vgrajena tajna prezračevalna rešetka
opomba:	2 kom. imata dodatno
	prezrač. rešetko pod podbojem

oznaka:	N2-NV2
dimenzije:	70/195cm s.m.
	80/200cm z.m.
odpiranje:	L, D
material:	les
sestav:	2x furnir+sredica
kos:	2kom (1L, 1D)
opomba:	1 kom. ima
opomba:	vgrajeno tajna prezračevalna rešetka

oznaka:	N2-NV3
dimenzije:	90/195cm s.m.
	100/200cm z.m.
odpiranje:	D
material:	les
sestav:	2x furnir+sredica
kos:	1kom (1D)
opomba:	

oznaka:	N2-NV4
dimenzije:	90/195cm s.m.
	100/200cm z.m.
odpiranje:	L, D
material:	les
sestav:	2x furnir+sredica
kos:	1,5kom (1L, 1D)
opomba:	1 kom. ima
	prezrač. rešetko nad tiemi
opomba:	1 kom. ima
	prezrač. rešetko pod podbojem

oznaka:	N2-dvi
dimenzije:	80/120cm, h=287cm
odpiranje:	potezno-dvižno stopnišče
material:	les, aluminij
kos:	1 kom
opomba:	izvedba nosilne podkonstrukcije

MANSARDA

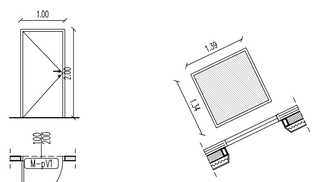

oznaka:	M-pV1
dimenzije:	90/195cm s.m.
	100/200cm z.m.
odpiranje:	L
sestav:	2x furnir+sredica
kos:	6kom (6L)
opomba:	samozapiralo
opomba:	požarna odpornost: EI2 30C

oznaka:	M-pV2
dimenzije:	134/139cm
odpiranje:	avtomatsko ventus
material:	plastificiran les
sestav	3-stojno
kos:	1 kom
opomba:	okno povezano s požarno
	centralo, avtomatsko odpiranje
	v primeru požara in dima

VSE MERE PREVERITI NA MESTU!
VSE OOPRTINE, KI SO VEZANE NA INŠTALACIJE, KONTROLIRATI V USTREZNIH NAČRTIH:
-ELEKTROINŠTALACIJE GLEJ PROJEKT ELEKTROINŠTALACIJE JAVGCA IN ŠIBKEGA TOKA TER STRELOVODNA NAPELJAVA, itl.!
-STROJNE INŠTALACIJE GLEJ PROJEKT OGREVANJE IN PREZRAČEVANJE, itl.!
-IZVEDBENE NAČRTE KONSTRUKCIJE GLEJ PROJEKT KONSTRUKCIJE, PGD, itl.!
PRED IZVEDBO INŠTALACIJ POTREBNO PREVERITI NAČRT OPREME!

BIRO BIŠČAK d.o.o.
Projektiranje, nadzor, svetovanje
Ul. 1. maja 13, 6230 Postojna
Tel.: 05 7202045
Fax: 05 7202046
Mob.: 031 247785
Email: biro.bisscak@siol.net
© Vsebina je avtorsko pravno varovana last BIRO BIŠČAK d.o.o.

	IME	IZ. ČEK	PODPIS
VOD. VODJA PROJEKTA	mag. Tomaž Biščak, u.d.i.a.	A-1320	
ODGOVL.	mag. Tomaž Biščak, u.d.i.a.	A-1320	
KONTROLA	mag. Tomaž Biščak, u.d.i.a.	A-1320	

VRSTNA PRIMAZ STANJA NEMILO: SHEMA OKEN IN VRAT
OBSTOJEČE, RUŠITVE, PREDVIDENO STANJE
1:50

NAROČNIK NALOGA: OBČINA POSTOJNA
Ljubljanska cesta 4, 6230 Postojna

OBJEKT ZA GRADBENO LEVJAKA: REKONSTRUKCIJA IN SPREMEMBA NAMEMBN. KUTINOVE HIŠE
parc. št. 2611/47, 2611/6 ; k.o. Postojna

VRSTA PROJEKTA	DATUM	ŠT. PROJEKTA	ŠT. NAČRTA	ŠT. PRIKAZA
PZI:dopolnitev	Maj, 2026	12_2020	12_2020	TP_12